Kreutzkämper

Junkendiek 16 ● 49479 Ibbenbüren ● Tel. 054 51 – 89 39 10 ● E-Mail p.rieskamp@kreutzkaemper.de

Klappkasten 2x45° für Getreiderohre verzinkt

Klappkasten 2x45° verzinkt – Materialstärke 1,5mm

	Rohrdurchmesser						
	80mm	100mm	120mm	150mm	200mm	250mm	300mm
	---	---	---	1-330	1-332	---	---
EURO	---	---	---	155,50	249,50	---	---

Unverbindliche Listenpreise zzgl. 19% MwSt. und Frachtanteil



Klappkasten 2x45° verzinkt – Material 2,0mm

	Rohrdurchmesser						
	80mm	100mm	120mm	150mm	200mm	250mm	300mm
	---	1-945	1-946	1-330	1-332	1-947	1-948
EURO	---	269,90	299,90	199,90	269,20	765,50	988,40

Unverbindliche Listenpreise zzgl. 19% MwSt. und Frachtanteil



Klappkasten 2x45° Kreutzkämper GmbH & Co. KG

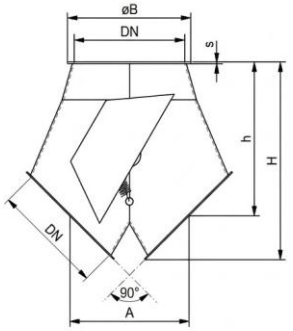



DN
120
150
150
200

s	A	øB	h	H	
1,5	125	133	155	205	handbetätigt
1,5	160	164	220	270	
2,0	160	165	220	270	
2,0	200	215	260	340	

Kreutzkämper

Junkendiek 16 ● 49479 Ibbenbüren ● Tel. 054 51 – 89 39 10 ● E-Mail p.rieskamp@kreutzkaemper.de

Klappkasten 2x45° verzinkt – Material 3,0mm – eckige Bauform

	Rohrdurchmesser		
	200mm	**250mm**	**300mm**
	1-669	1-703	1-737
EURO	**549,50**	**679,50**	**799,50**

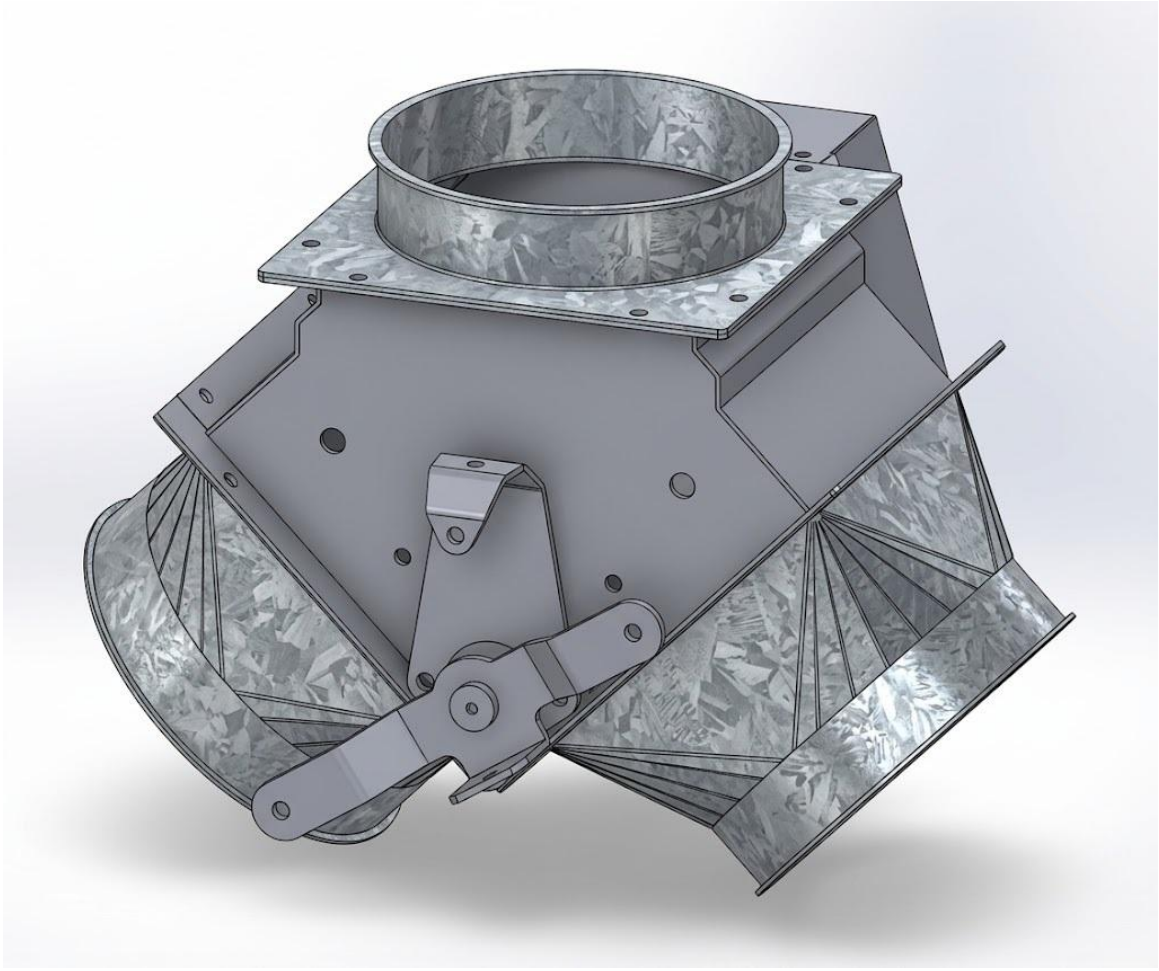

Junkendiek 16 ● 49479 Ibbenbüren ● Tel. 054 51 – 89 39 10 ● E-Mail p.rieskamp@kreutzkaemper.de



